INSTRUKCJA MONTAŻU

Użytkowanie

- Systemy odprowadzania spalin wykonane z blach kwaso-żaroodpornych nie mogą być wystawione na działanie powietrza zawierającego chlorki, bromki oraz związki zawierające wolny chlor (pomieszczenia typu lakiernie, zakłady fryzjerskie i kosmetyczne, pralnie, malarnie). Zanieczyszczenia tego typu oddziaływają negatywnie na materiał systemu kominowego, skracając jego żywotność.
- Elementy komina muszą być zabezpieczone przed kontaktem z zaprawą cementową, w celu redukcji ryzyka powstania ogniska korozji (zaprawa zawiera związki chloru).
- Nie należy narażać elementów komina na bezpośredni styk z wyrobami wykonanymi ze stali węglowych lub kolorowych. Z uwagi na własności magnetyczne płaszcza zewnętrznego szczególnie osłaniać od wszelkich opiłków z obróbki stali węglowej.
- Elementy składowe systemu należy zabezpieczyć przed uszkodzeniami mechanicznymi.
- System kominowy należy regularnie kontrolować, a czyszczenie i konserwacja muszą być opisane protokołem zgodnie z obowiązującymi przepisami.
- Czyszczenie komina powinno odbywać się przy pomocy narzędzi wykonanych ze stali nierdzewnej lub tworzyw sztucznych. W trakcie serwisu zawsze należy usunąć zgromadzoną sadzę w wyczystce i czopuchu łączącym z urządzeniem grzewczym.
- W przypadku stosowania paliw stałych (węgiel, ekogroszek, pellet, drewno, brykiet) musi być zapewniona temperatura spalin gwarantująca suchą pracę komina na całej jego długości. Dla żywotności komina zalecana jest wyższa temperatura spalin. Ustawienie sterowania kotła na minimalnych temperaturach pracy są najczęstszą przyczyną uszkodzeń rdzenia komina. Np. gdy urządzenie grzewcze o zbyt dużej mocy, niewłaściwie dobrane do potrzeb energetycznych budynku przez cały czas działa na minimalnych ustawieniach.
- Drewno opałowe i inne paliwa stałe muszą mieć niski poziom wilgotności i zawartości siarki zgodną z obowiązującymi normami.
- Niedopuszczalne jest spalanie śmieci i odpadów niebezpiecznych zgodnie z obowiązującymi przepisami krajowymi.
- Wychłodzony komin po dłuższej przerwie w eksploatacji może nie wytworzyć naturalnego ciągu. Należy w takim przypadku wstępnie podgrzać zimne powietrze zgromadzone we wnętrzu komina bez wytworzenia dymu (np. suszarką elektryczną przez drzwiczki wyczystkowe).

Prawidłowy montaż i konserwacja systemu kominowego **gwarantują jego bezpieczną i wieloletnią eksploatację**.

Montaż komina

Prace rozpocząć od dopasowania wysokości położenia trójnika (względem przyłącza do urządzenia grzewczego) i pozostałych elementów kotwiących komin. Następnie wykonać wszystkie otwory. W tym czasie elementy komina muszą być zabezpieczone od uszkodzeń mechanicznych, zanieczyszczeń i pyłów, ponieważ mogą mieć negatywny wpływ na estetykę komina.

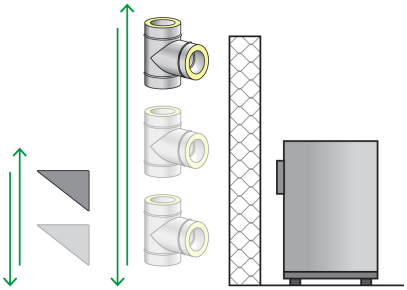

Sprawdzić, czy przebieg elementów komina i czopucha odbędzie się w bezpiecznej odległości od materiałów palnych. W niektórych przypadkach należy zastosować dodatkową niepalną izolację zewnętrzną.

Łączenie elementów: Elementy łączyć ze sobą ustawiając rury wewnętrzne, spalinowe, kielichem do góry (w kierunku przepływu spalin). Kielich płaszcza zewnętrznego powinien być skierowany w dół.

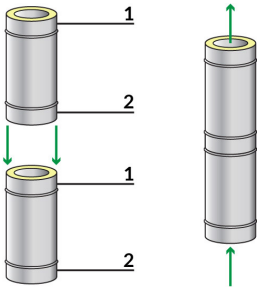

1. nypel,
2. mufa

Montując komin zawieszany na elewacji miękkiej (styropian, wełna fasadowa) należy przewidzieć zabezpieczenia przed wgnieceniami. W przypadkach elewacji montowanej na stelażach zakotwienie komina musi być zrealizowane do elementów nośnych konstrukcji.

Otwory w ścianach i stropach powinny być odpowiednio większe, aby swobodnie przeprowadzić płaszcz komina oraz w celu aplikacji dodatkowej izolacji – szczególnie jest to istotne w budynkach o konstrukcji palnej. Na całej długości komina otwory muszą zapewniać swobodę kompensacji naprężeń instalacji wynikających z wahań temperatury spalin.

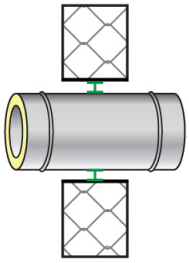

Rozety maskujące powinny uwzględniać rozmiar otworów.

Długość komina od ostatniej obejmy konstrukcyjnej lub ponad dachem może wynieść max. 1,5 mb, w innych przypadkach jest konieczność wzmocnienia połączeń obejmami wzmacniającymi lub/oraz odciągami na obejmie do odciągów.

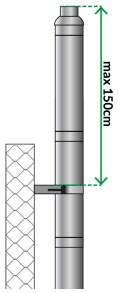

Skracanie rur: W przypadku konieczności dopasowania długości rur można dokonać cięcia od strony pozbawionej kielicha, po rozłożeniu i przygotowaniau obu płąszczów osobno do cięcia. **Stosować wyłącznie narzędzia** dedykowane **do obróbki stali nierdzewnej**. Krawędź po cięciu należy ogradować, a rurę oczyścić z opiłków.

Kominy należy montować w przebiegu pionowym. Elementy prowadzone w poziomie lub skośnie należy na łączeniach wyposażyć w obejmy wzmacniające. Miejsca obciążeń zginających i ścinających należy wzmocnić dodatkowymi podporami.

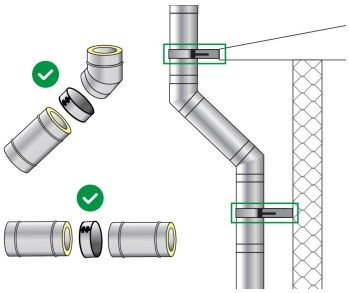

Wentylacja: Pomieszczenie z piecem oraz instalacją grzewczą musi posiadać sprawną wentylację i dostęp powietrza do procesu spalania.

Po zakończeniu prac i przed eksploatacją, należy przeprowadzić odbiór komina przez kominiarza lub inną osobę posiadającą stosowne uprawnienia. W przypadku, gdy urządzenie grzewcze jest instalowane w innym terminie niż komin, należy również zlecić odbiór czopucha (łącznika z kominem). Z oględzin musi być sporządzony pisemny protokół.

Dostępne elementy systemu

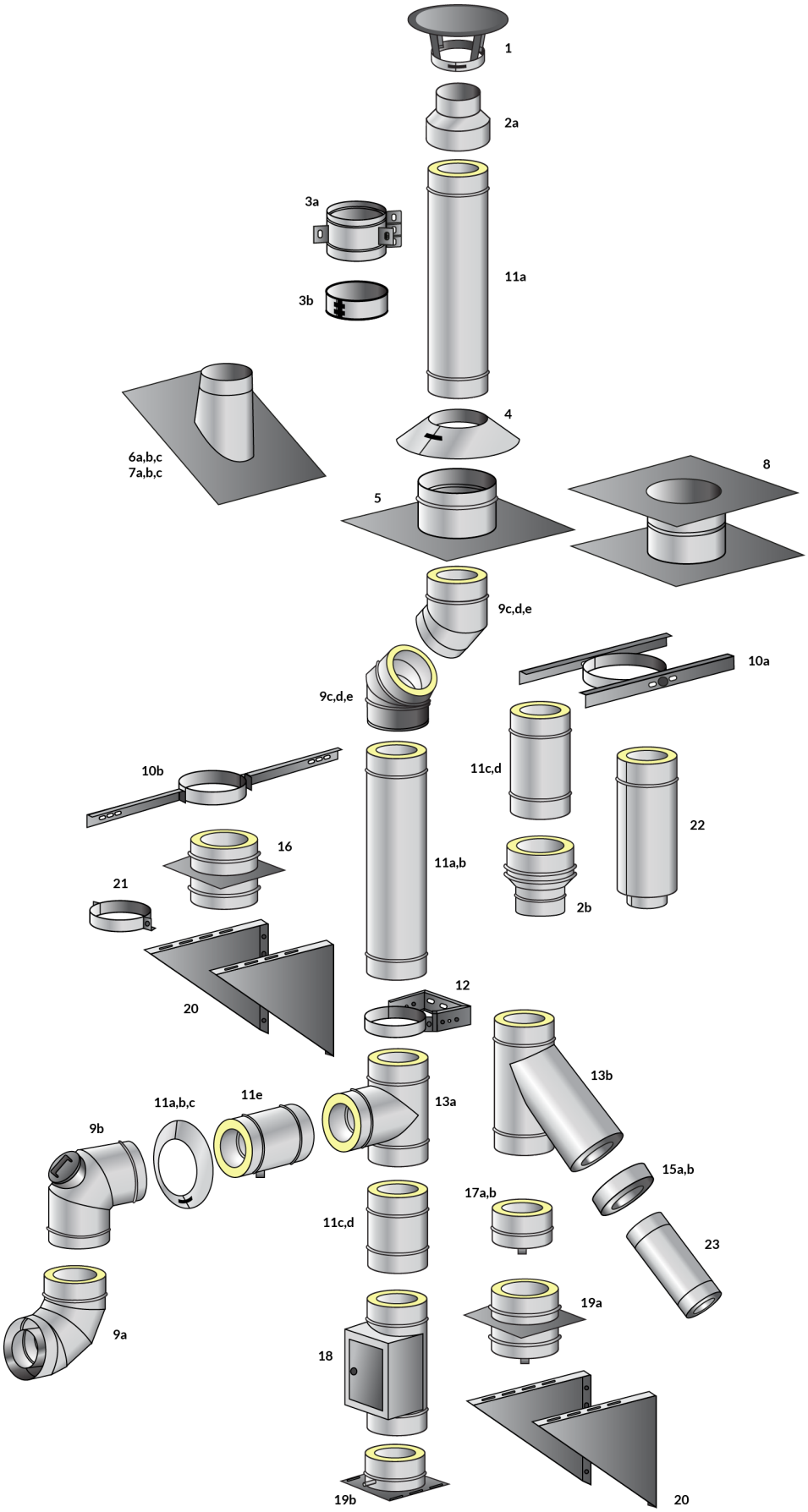

L.p.	Element
1	daszek
2a	ustnik górny
2b	ustnik dolny
3a	obejma do odciągów
3b	obejma wzmacniająca
4	kołnierz przeciwdeszczowy
5	płyta dachowa prosta
6a	płyta dachowa skośna 5° - 19°
6b	płyta dachowa skośna 20° - 34°
6c	płyta dachowa skośna 35° - 50°
7a	płyta dachowa z fartuchem ołowianym 5° - 19°
7b	płyta dachowa z fartuchem ołowianym 20° - 34°
7c	płyta dachowa z fartuchem ołowianym 35° - 50°
8	tuleja stropowa / ścienna
9a	kolano 90°
9b	kolano 90° z rewizją
9c	kolano 45°
9d	kolano 30°
9e	kolano 15°
10a	wspornik stropowy
10b	wspornik krokwiowy
11a	rura L=1000
11b	rura L=500
11c	rura L=333
11d	rura z odskraplaczem
12	obejma konstrukcyjna regulowana (10-60cm)
13a	trójnik 90°
13b	trójnik 45°
14a	rozeta maskująca okrągła
14b	rozeta maskująca kwadratowa prosta
14c	rozeta maskująca kwadratowa skośna
15a	zakończenie izolacji plusowe
15b	zakończenie izolacji minusowe
16	podpora odciążeniowa
17a	odskraplacz izolowany
17b	odskraplacz pod trójnik
18	wyczystka z drzwiczkami
19a	podstawa komina przelotowa + odskraplacz
19b	podstawa komina fundamentowa
20	wspornik
21	obejma do wspornika
22	rura startowa
23	rura (wkład okrągły)

Przykłady złożenia i zamocowania systemu kominowego.

Zastosowanie obejm konstrukcyjnych i przejścia przez strop.

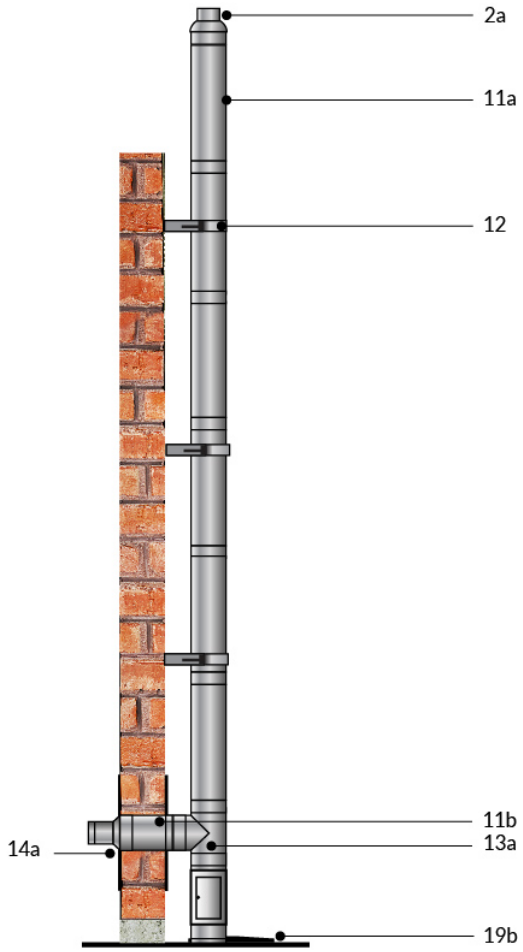

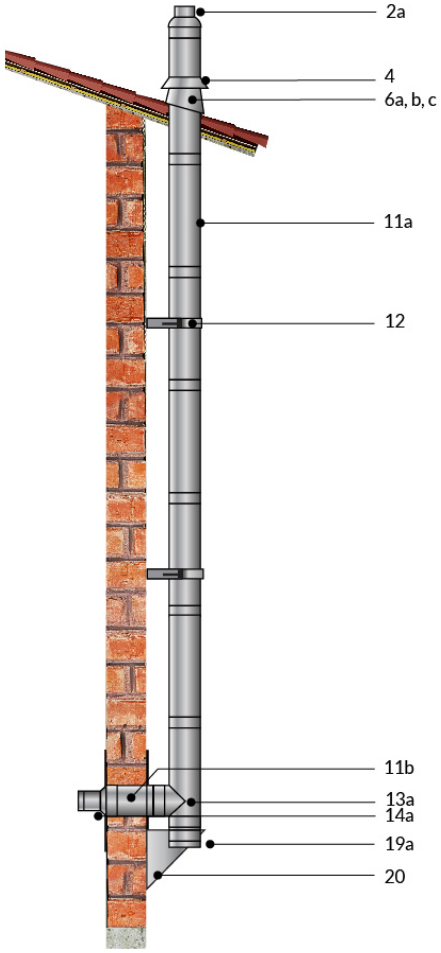

L.p.	Element
2a	ustnik górny
4	kołnierz przeciwdeszczowy
6a	płyta dachowa skośna 5° - 19°
6b	płyta dachowa skośna 20° - 34°
6c	płyta dachowa skośna 35° - 50°
11a	rura L=1000
11b	rura L=500
12	obejma konstrukcyjna regulowana (10-60cm)
13a	trójnik 90°
14a	rozeta maskująca okrągła
19a	podstawa komina przelotowa + odskraplacz
19b	podstawa komina fundamentowa
20	wspornik

Przykłady montażu komina izolowanego.

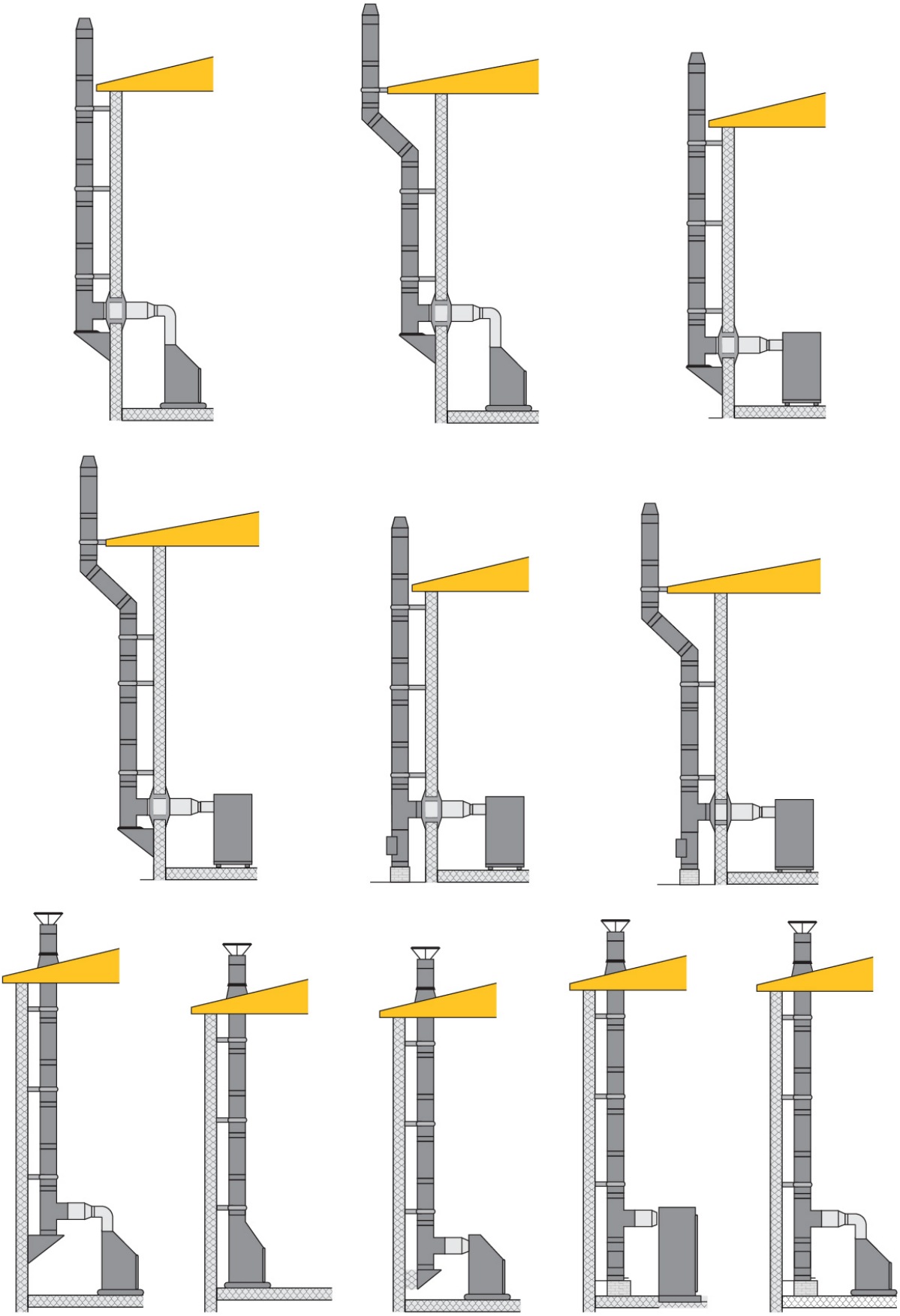

Informacje techniczne

System Plus

Plus 1,0; Plus 0,8; Plus 0,6

Deklaracja zgodności	CH-PD PLUS DOP 030063236/04
Zakres średnic	130 mm – 600 mm
Gatunek materiału	L50
Grubość materiału	0,6; 0,8; 1,0 (+ -10%) mm
Grubość izolacji	50 mm
Klasa ciśnienia	N1
Odporność na działanie kondensatu i korozję	D Vm
Odporność na pożar sadzy	G - tak
Odporność na mróz i warunki pogodowe	tak
Klasa temperatury	T600

System Slim Plus

Slim Plus 0,6; Slim Plus 0,8; Slim Plus 1,0

Deklaracja zgodności	CH-PD SLIM PLUS DOP 030063236/05
Zakres średnic	120 mm - 200 mm
Gatunek materiału	L50
Grubość materiału	0,6; 0,8; 1,0 (+ -10%) mm
Grubość izolacji	30 mm
Klasa ciśnienia	N1
Odporność na działanie kondensatu i korozję	W V2
Odporność na pożar sadzy	O - nie
Odporność na mróz i warunki pogodowe	tak
Klasa temperatury	T600

System Slim Eco

Slim Eco 0,5

Deklaracja zgodności	CH-PD SLIM ECO DOP 030063236/07
Zakres średnic	130 mm – 200 mm
Gatunek materiału	L99
Grubość materiału	0,5 (+ -10%) mm
Grubość izolacji	50 mm
Klasa ciśnienia	N1
Odporność na działanie kondensatu i korozję	D Vm
Odporność na pożar sadzy	O - nie
Odporność na mróz i warunki pogodowe	tak
Klasa temperatury	T600